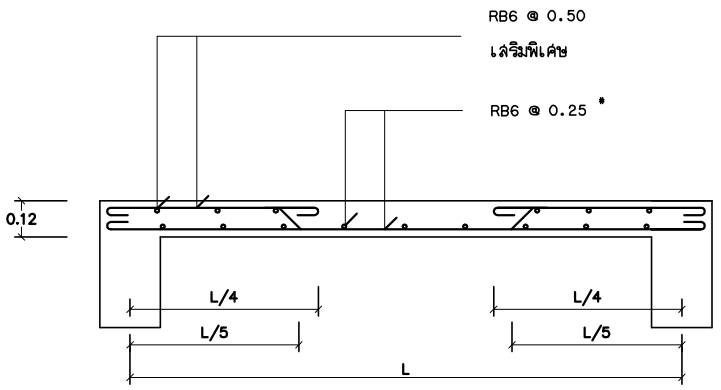

S1

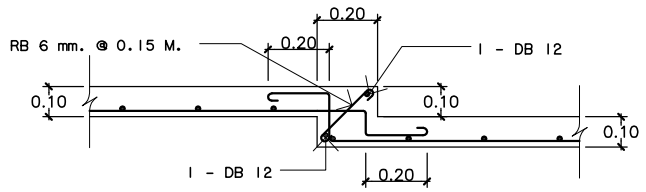

ขยายการลดระดับ - พื้นคอนกรีต

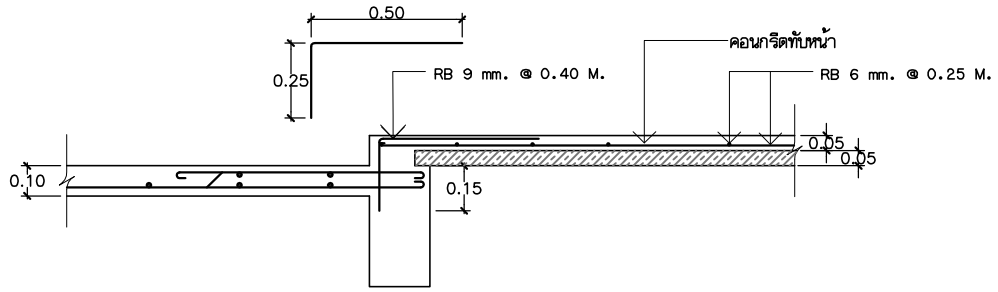

ขยายจุดต่อพื้นสำเร็จรูป PS กับพื้นคอนกรีตเทในที่

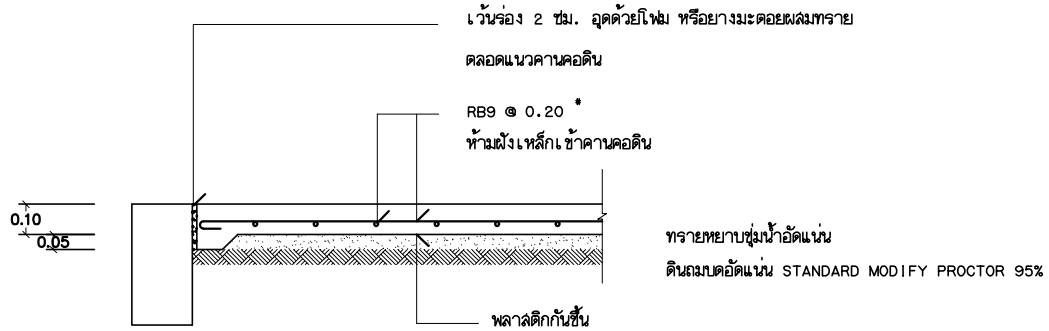

GS1

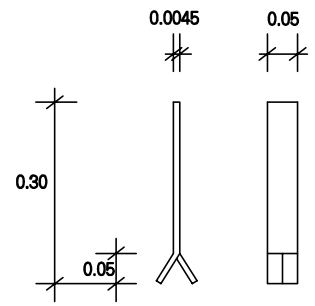

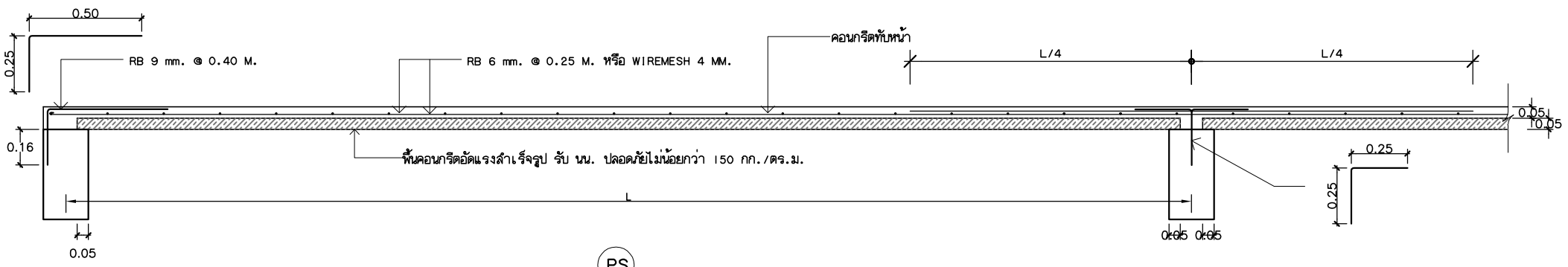

PS

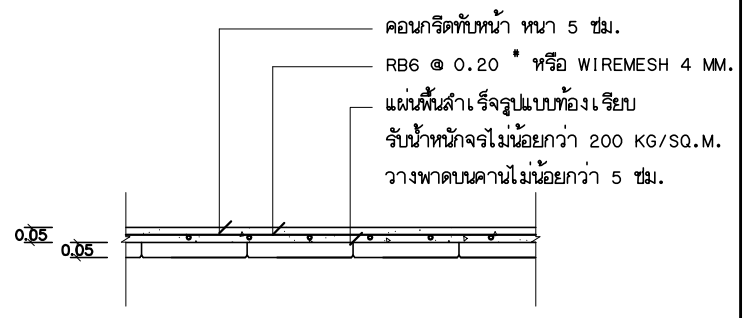

แบบขยายโครงสร้างคสล. 1

SCALE 1:25

DESIGN BY	PROJECT	ARCHITECT	ENGINEER	DWG. TITLE	DWG. NO.
PLANCIVIL.COM	BUILDING : บ้านพักอาศัย 1 ชั้น	NAME :	NAME : อำนาจ มูงคุณคำขาว ภย. 32481	แบบขยายโครงสร้าง 1	S-04
	OWNER :	ADDRESS :	ADDRESS : 88 ม.4 ต.หนองวัวซอ อ.หนองวัวซอ จ.อุดรฯ		
	SITE :				25 ต.ค. 2551