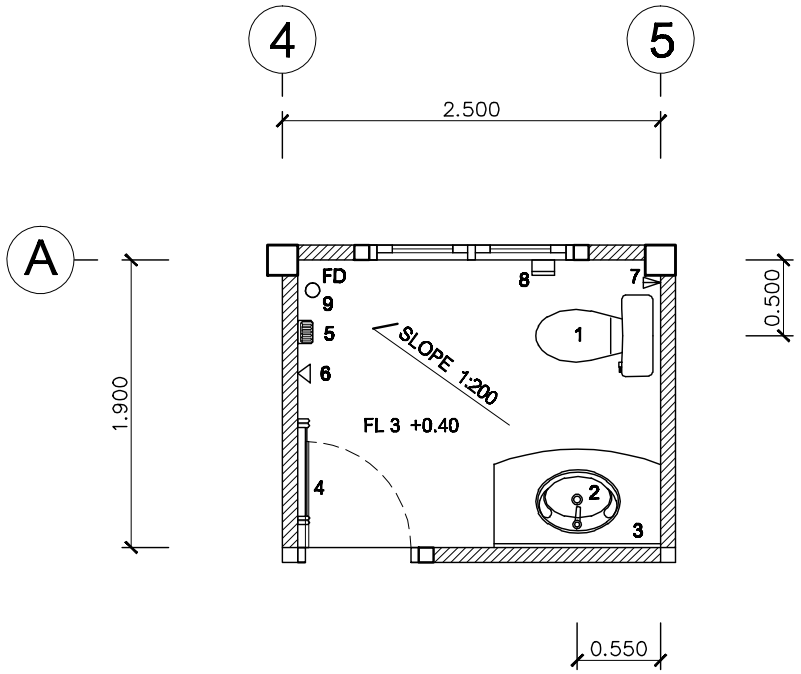

ห้องน้ำ 1

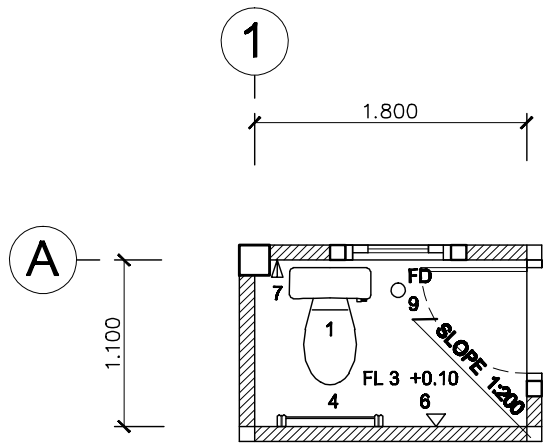

ห้องน้ำ 2

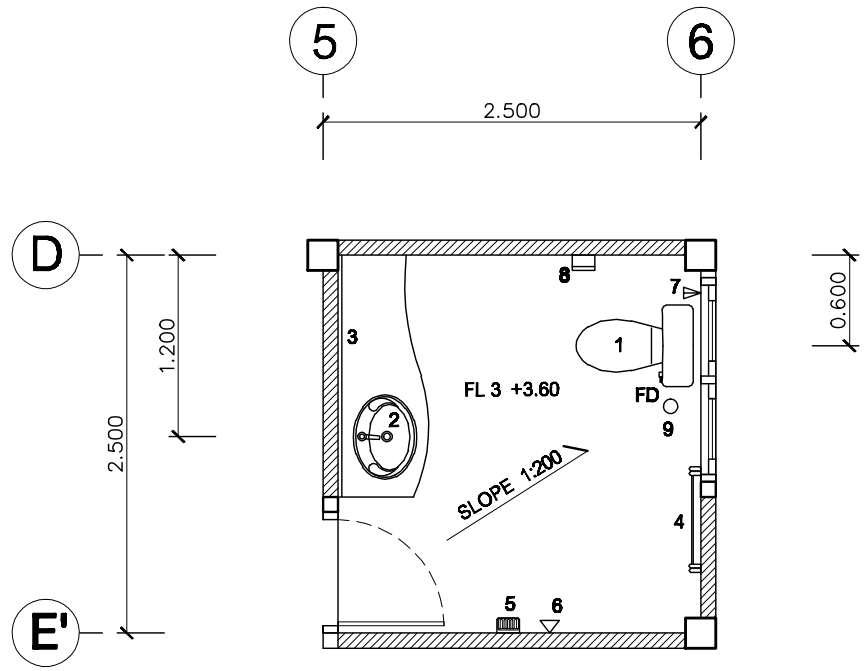

ห้องน้ำ 3

รายการประกอบแบบสุขภัณฑ์

1 โถส้วมนั่งราบของ cotto รุ่น -
2 อ่างล้างหน้าชนิดฝังเคาว์เตอร์ของ cotto รุ่น -
3 กระจกเงาสำเร็จรูป cotto รุ่น -
4 ราวแขวนผ้าของ cotto รุ่น -
5 ที่วางสบู่ของ cotto รุ่น -
6 ฝักบัวสายอ่อนชนิดอาบน้ำพร้อมอุปกรณ์ครบชุดของ cotto รุ่น -
7 ฝักบัวสายอ่อนฉีดชำระ cotto รุ่น -
8 ที่ใส่กระดาษชำระของ cotto รุ่น -
9 รูระบายน้ำที่พื้นชนิดตะแกรงดักกลิ่น 4" cotto รุ่น -

แบบขยายห้องน้ำ

SCALE 1:50

	PROJECT บ้านพักอาศัย ค.ส.ล. 2 ชั้น	ARCHITECT นางสาว ปนัดดา ตราชู ภสถ.7444	DRAWING TITLE แบบขยายห้องน้ำ	DWG. NO.
		ENGINEER นาย อำนาจ มุงคุณคำขาว ภย.32481	SCALE 1:50	A-13
	OWNER นางสาว สันทนา ไม่แพ้	DESIGN&DRAWN นาย เทวา จันทสูง	DATE	